Electrolux PROFESSIONAL

SkyLine ProS
Elektriline kombiahi 20GN2/1

ÜHIK #

MUDEL #

NIMI #

SIS #

AIA #

217615 (ECOE202K2C0)	SkyLine ProS kombi boilerita ahi koos puuteekraaniga juhtpaneeliga, 20x2/1GN, elektriline, 2 küpsetusrežiimi (retseptidega programmid ja manuaalne), automaatne pesemine
217625 (ECOE202K2A0)	SkyLine ProS kombi boilerita ahi koos puuteekraaniga juhtpaneeliga, 20x2/1GN, elektriline, 2 küpsetusrežiimi (retseptidega programmid ja manuaalne), automaatne pesemine

Lühike spetsifikatsioon

Ühiku nr.

Kombiahju kasutajaliides on varustatud kõrgresolutsiooniga puuteekraaniga, üle 30 erineva keele.
- Boilerita aurufunktsioon niiskuse hoidmiseks ja lisamiseks.
- OptiFlow õhu jaotussüsteem võimaldab saavutada maksimaalset tootlikkust, 7 erinevat ventilaatori kiirust.
- SkyClean: Automaatne ja täisintegreeritud enesepuhastus. 5 täisautomaatset tsüklit (pehme, keskmine, tugev, väga tugev, ainult loputus) ja keskkonnasäästlikud seaded energia, vee, pesu- ja loputusaine kokkuhoiuks.
- Küpsetamine: Programmid (võimalik salvestada maksimaalselt 1000 erinevat retsepti ja neid grupeerida 16 erinevasse toidukategooriasse). Manuaalne juhtimine; EcoDelta küpsetamine.
- Spetsiaalsed funktsioonid: Multi-Taimeriga toiduvalmistamine, Plan-n-Save jooksvate kulude vähendamiseks, Make-it-Mine liidese kohandamiseks, SkyHub kodulehel kohandamiseks, MyPlanner päevakava, automaatne tagavara režiim seisakute vältimiseks.
- HACCP andmete, programmide ja sätete alla laadimiseks on olemas USB-port. Ühenduvuse valmidus.
- Ühe mõõtepunktiga torketermomeeter.
- Uksel on kahekordne klaas, LED tuled.
- Üleni roostevabast terasest konstruktsioon.
- Tarnitakse koos siinidega 2/1 GN, 63 mm vahega.

KOOSKÕLASTUS:

Peamised omadused

- Puutetundliku kõrgresolutsiooniga ekraaniga kasutajaliides (tõlgitud rohkem kui 30 keelde) - ka värvipimeda suhtes sõbralik.
- Boilerita aurutusfunktsioon niiskuse hoidmiseks ja lisamiseks, kõrgekvaliteediliste ja ühtlaste küpsetustulemuste saavutamiseks.
- Kuiv kuuma konvektsioonõhu tsükkel (maks. 300° C) on ideaalne madalal niiskusastmel toidu valmistamiseks.-0 = ei ole täiendavat niiskust (pruunistamine, au gratin, küpsetamine, eelküpsetatud toit)-1-2 = madal niiskus (väikesed portsjonid lihast ja kalast)-3-4 = keskmine madal niiskus (suured lihatükid, kuumutamine, röstitud kana ja kergitamine)-5-6 = keskmine niiskus (röstitud köögiviljad ning röstitud liha ja kala küpsetamise esimene faas)-7- 8 = keskmise tugevusega niiskus (hautatud köögiviljad)-9-10 = kõrge niiskus (hautatud liha ja koorega kartul)
- EcoDelta küpsetamine: torketermomeetriga küpsetamine, hoides valmistatava toidu südamiku temperatuuri ja ahjukambri temperatuuride vahe konstantsena.
- Programmide režiim: ahju mällu saab salvestada maksimaalselt 1000 retsepti, et kasutada täpselt sama kõrgetasemelist küpsetamist iga kord. Menüü paremaks korraldamiseks saate retsepte jagada 16 eri kategooriasse. Saadaval on ka 16-astmelised küpsetusprogrammid.
- MultiTimer'i funktsioon võimaldab juhtida samaaegselt kuni 20 erinevat küpsetustüklit, muutes seeläbi protsesse paindlikumaks ja tagades suurepärased küpsetustulemused. Samuti on võimalik salvesta kuni 200 MultiTaimeri programmi.
- OptiFlow õhu suunamise süsteem võimaldab saavutada maksimaalse tootlikkuse ja ühtlase küpsetustulemuse: kuumutamisel on temperatuur ühtlane ja kontrollitud kogu kambris. See saavutatakse tänu kambri erilisele konstruktsioonile ja suure täpsusega reguleeritavale ventilaatori kiirusele ning ventilatsiooniklapile.
- Ventilaatoril on 7 kiirust: 300 kuni 1500 RPM ja suunavahetuse funktsioon ühtlase küpsetustulemuse tagamiseks. Ukse avamisel peatub ventilaator vähem kui 5 sekundi jooksul.
- Ühe mõõtepunktiga torketermomeeter on komplektis.
- Piltide üleslaadimine küpsetustsüklite täielikuks isikupärastamiseks.
- Automaatne kiire mahajahutamise ja eelsoojenduse funktsioon.
- Vähendatud võimsuse funktsioon aeglase küpsetamise tsüklitel.
- SkyClean: automaatne ja sisse ehitatud isepuhastussüsteem. 5 automaatset tsüklit (pehme, keskmine, tugev, eriti tugev, loputus) ja rohelised funktsioonid energia, vee, pesuvahendi ja loputusvahendi säästmiseks. Programmeeritav ka viivitusega start.
- 3 erinevat pesukemikaalide kasutamise varianti: tahke, vedel (vajab lisavarustust), ensüümidega.
- Plan-n-Save funktsioon võimaldab valida tsüklite toiduvalmistamisjärjestuse, mis optimeerib köögis tööd aja ja energiatõhususe vaatepunktist.
- Muuda minu omaks funktsioon: võimaldab

Electrolux PROFESSIONAL
SkyLine ProS
Elektriline kombiahi 20GN2/1

kasutajaliidest personaliseerida vastavalt enda soovidele ja vajadusel lukustada muutmine.

- SkyHub võimaldab kasutajal rühmitada oma lemmikfunktsioonid otse avalehele.
- MyPlanner töötab päevakavana, mille kaudu kasutaja saab kavandada oma päevased tegevused ja saab toimingute kohta isikupärastatud teavitusi.
- Rasv välja: kasutaja tööturvalisuse tagamiseks on ahi ettevalmistatud integreeritava rasvakogumissüsteemi kasutamiseks (spetsiaalne alus on saadaval lisavarustusena).
- USB-port HACCP andmete allalaadimiseks, küpsetusprogrammide jagamiseks ja funktsioonide isikupärastamiseks.

  USB-port võimaldab ühendada ka sous-vide toidutermomeetri (valikuline lisa).
- Välise ühenduvuse valmidus ühendatud seadmetega, kaugjälgimiseks ja HACCP monitooringuks (vajab lisavarustust)
- Koolitus- ja juhendmaterjalid on kergesti kättesaadavad QR-koodi skannimisega mis tahes mobiilseadmel.
- Tagavararežiimil töötamine koos enesediagnoosiga käivitub automaatselt kohe, kui tekib mingi viga, et vältida pause, mis võiksid tööprotsesse segada.
- Automaatne tarbimisandmete kuvamine tsükli lõpus.

Konstruktsioon

- Inimkeskne disain ja 4-tärni sertifikaat ergonoomikas ja kasutusmugavuses.
- Ergonoomilise disainiga tiivakujuline käepide ja mugav käed-vabad avamine muudavad GN nõude käsitlemise lihtsamaks (EPO-s registreeritud disain).
- Kahekordne termoklaasidega uks, avatud raamiga konstruktsioon tagab jahedamad ukseraami välispaneelid. Hingedel siseklaas on kergelt vabastatav ja puhastatav.
- Hügieeniline liitekohtadeta ahjuõõs, puhastuse lihtsustamiseks kõikjalt kumerate nurkadega.
- Valmistatud üleni 304 AISI roostevabast terasest.
- Eestpoolt ligipääsetav juhtkilp kergemaks hooldamiseks.
- Kerge puhastada, IPX5 veejoa sertifikaat.
- Integreeritud lisapaneel uksele, mis hoiab ära auru ja kuumuse väljumise ahjust kui ratastega ahjutogi ei ole kasutusel.
- Komplektis on 1 siinitugi 2/1 GN, 63 mm vahega.

Kaasas olev lisavarustus

- 1 tk - NOT TRANSLATED - PNC 922757

Lisavarustus

- Veefilter koos kassetiga ja veehulga mõõtjaga - suur auru kasutamine PNC 920003 ❑
- Soolaga veepehmendaja koos automaatse regenereerimisega PNC 921305 ❑
- Veepehemendaja puhastaja (921305) PNC 921306 ❑
- Restipaar aisi 304 rvt - gn 1/1 PNC 922017 ❑
- Restipaar 8 tervele kanale (1.2kg) - gn 1/1 PNC 922036 ❑
- Banquet togi 92 taldrikule 20 gn 2/1 ahi - 85mm siinide vahe (ainult 217615) PNC 922055 ❑
- Aisi 304 roostevabast terasest rest ahjule - gn 1/1 PNC 922062 ❑
- Pagari/kondiitri ahjutogi 20 gn 2/1 ahi - 16 siini 400x600mm - 80mm siinide vahe (ainult 217615) PNC 922069 ❑
- Käsidušš - välisküljele kinnitatav PNC 922171 ❑
- Perforeeritud alumiinumist/silikoonist küpsetusplaat, 5 nõgu - 400x600x38mm PNC 922189 ❑
- Perforeeritud alumiiniumist pagariplaat 4 servaga - 400x600x20mm PNC 922190 ❑
- Alumiiniumist pagariplaat 4 servaga - 400x600x20mm PNC 922191 ❑
- Korvide paar ahjule PNC 922239 ❑
- Aisi 304 rvt pagarirestid - 400x600mm PNC 922264 ❑
- Rest 8 tervele kanale (1.2kg) - gn 1/1 PNC 922266 ❑
- USB torketermomeeter sous-vide küpsetamiseks PNC 922281 ❑
- Universaalne grillvarraste hoidja PNC 922326 ❑
- 6 lühikest grillvarrast PNC 922328 ❑
- Vulkaansuitsutaja ahjule PNC 922338 ❑
- Vee nanofilter 10 gn 2/1 & 20 gn ahjudele PNC 922344 ❑
- Väline pöördosmoosi filter 10 gn 2/1 & 20 gn ahjudele PNC 922345 ❑
- Mitmeotstarbeline konks PNC 922348 ❑
- Banquet togi 116 taldrikule 20 gn 2/1 ahi - 66mm siinide vahe PNC 922349 ❑
- Rasvakogumise nõu koos äravoolu kraaniga - gn 2/1 h=60mm PNC 922357 ❑
- Rest 8 tervele pardile (1.8kg) - gn 1/1 PNC 922362 ❑
- Termokate 20 gn 2/1 ahi PNC 922367 ❑
- Hoidja pesuainete mahutitele - seinakinnitus PNC 922386 ❑
- VÄLINE ÜHENDUSKOMPLEKT PESUAINELE/LOPUTUSAINELE PNC 922618 ❑
- Kuivatusplaat - gn 1/1 h=20mm PNC 922651 ❑
- Kuivatusplaat - gn 1/1 sile PNC 922652 ❑
- Kuumakaitse for 20 gn 2/1 ahjule PNC 922658 ❑
- Ahjutogi ratastega 15 gn 2/1 - 84mm siinide vahe PNC 922686 ❑
- AHJU SEINAKINNITUSE KIT PNC 922687 ❑
- WIFI KAART (NU) PNC 922695 ❑
- Ribiline grillplaat PNC 922713 ❑
- Torketermomeetri hoidja vedelike jaoks PNC 922714 ❑
- NÕU STAATILISELE KÜPSETAMISELE - H=100MM PNC 922746 ❑
- KAHEPOOLNE GRILLPLAAT (SILE JA SOONTEGA) - 400x600MM PNC 922747 ❑
- - NOT TRANSLATED - PNC 922757 ❑
- - NOT TRANSLATED - PNC 922758 ❑
- - NOT TRANSLATED - PNC 922760 ❑
- - NOT TRANSLATED - PNC 922762 ❑
- - NOT TRANSLATED - PNC 922764 ❑
- Ühenduvuskit AOS ahjudele Skyline 20GN togide kasutamiseks PNC 922771 ❑
- Non-stick u-pan - gn 1/1 h=40mm PNC 925001 ❑
- Non-stick u-pan - gn 1/1 h=60mm PNC 925002 ❑
- Kahepoolne grillplaat (ribilne ja sile) ahjudele - gn 1/1 PNC 925003 ❑
- Alumiiniumist ahju grill (pulkadega) - gn 1/1 PNC 925004 ❑
- Praepann 8 munale, pannkookidele, kotlettidele - gn 1/1 PNC 925005 ❑
- Sile küpsetusplaat 2 servaga - gn 1/1 PNC 925006 ❑

Firmale jääb õigus modifitseerida tooteid ilma ette hoiatamata. Kogu info on õige trükkimise hetkel.

- Kartulite küpsetaja 28 kartulile - gn 1/1 PNC 925008 ❑
- SUITSUTUSLAASTUD TAMM - 450GR PNC 930209 ❑
- Suitsutuslaastud hickory - 450gr PNC 930210 ❑
- Suitsutuslaastud vaher - 450gr PNC 930211 ❑
- SUITSUTUSLAASTUD KIRSS - 450GR PNC 930212 ❑

Firmale jääb õigus modifitseerida tooteid ilma ette hoiatamata. Kogu info on õige trükkimise hetkel.

SkyLine ProS
Elektriline kombiahi 20GN2/1

Eestvaade

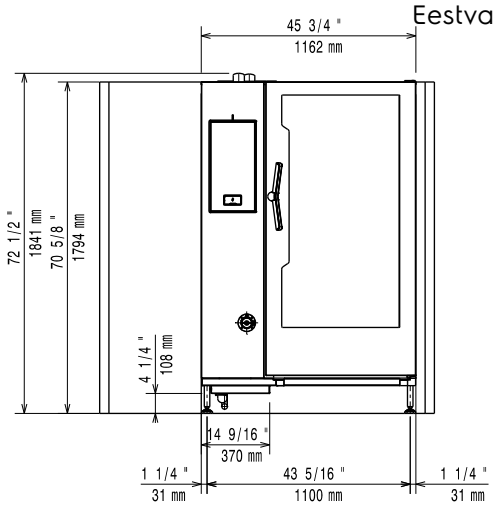

Külg

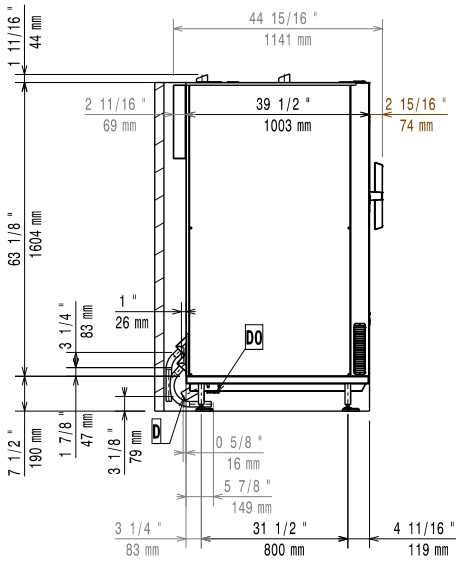

CWI1 = **Külma vee ühendus 1**
CWI2 = **Külma vee ühendus 2**
D = **Äravool**
DO = **Ülevoolu äravool**
EI = **Elektriühendus**

Ülaosa

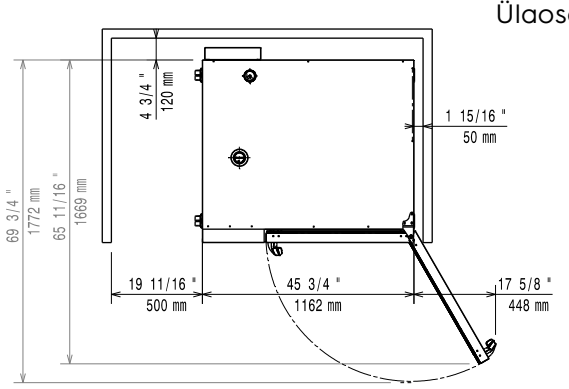

Elekter

Toitepinge:	
217615 (ECOE202K2C0)	220-240 V/3 ph/50-60 Hz
217625 (ECOE202K2A0)	380-415 V/3N ph/50-60 Hz
Ühendatud koormus:	65.4 kW
Circuit breaker required	

Vesi:

Veeühendus: "FCW" ühendus:	3/4"
Rõhk:	1-4.5 bar
Äravool "D":	50mm
Maksimaalne siseneva vee temperatuur:	30 °C
Vee karedus:	5 °fH / 2.8 °dH
Kloriide:	<10 ppm
Konduktiivsus:	>285 µS/cm

Electrolux recommends the use of treated water, based on testing of specific water conditions.

Please refer to user manual for detailed water quality information.

Paigaldus:

Clearance:	Clearance: 5 cm rear and right hand sides.
Suggested clearance for service access:	50 cm left hand side.

Mahutavus:

GN:	20 - 2/1 Gastronorm
Maksimaalne täitmine:	200 kg

Võtmeinfo:

Ukse hinged:	Parem pool
Välismõõdud, laius:	1162 mm
Välismõõdud, kõrgus:	1794 mm
Välismõõdud, sügavus:	1066 mm
Välismõõdud, kaal:	450 kg
Netokaal:	450 kg
Transpordikaal:	475 kg
Transpordipakendi maht:	2.77 m³

Firmale jääb õigus modifitseerida tooteid ilma ette hoiatamata. Kogu info on õige trükkimise hetkel.